シャックル・ワイヤは付属しておりません。

正面図

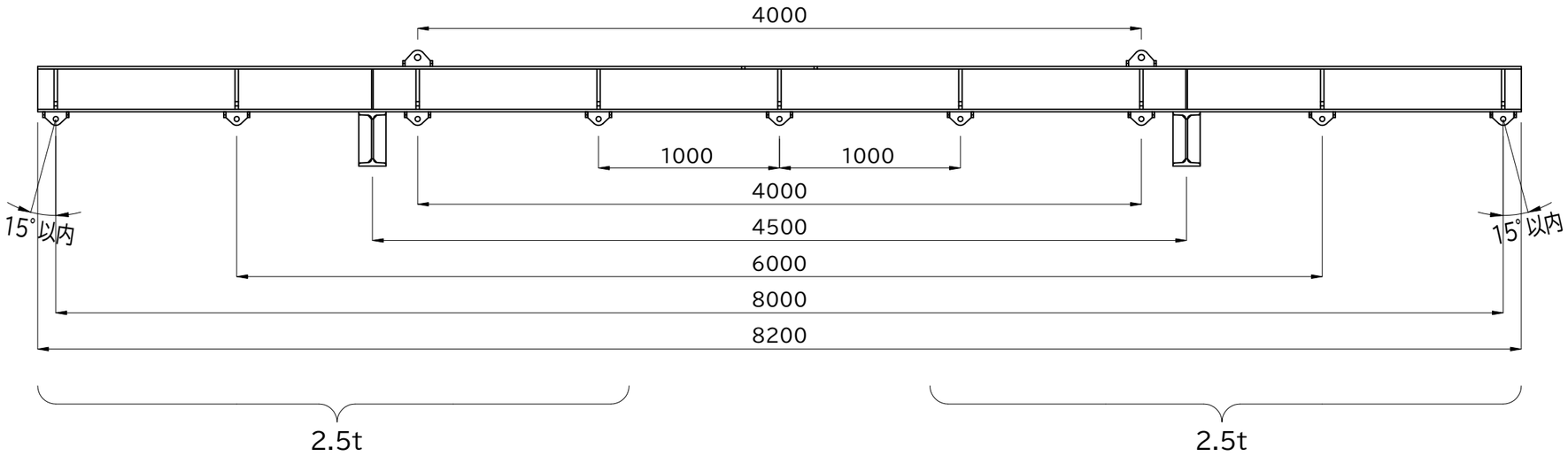

側面図

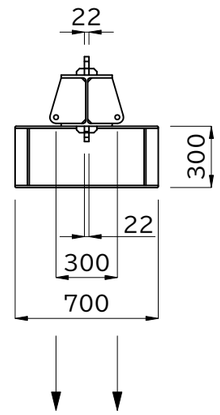

側面のピースは
1ヶ所1.25tonです。
左右対称に玉掛け
をしてください。

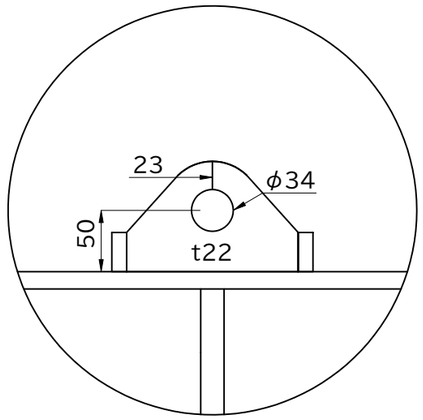

上部吊りピース詳細図

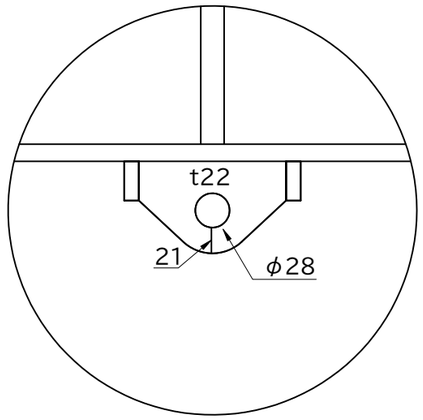

下部吊りピース詳細図

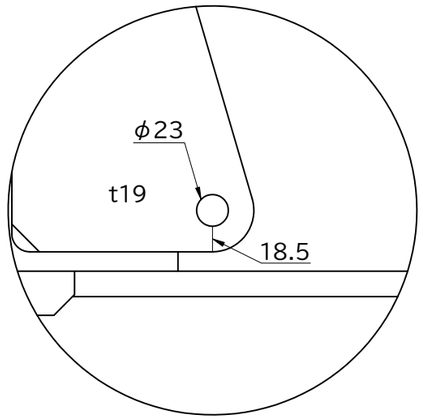

側面ピース詳細図
（1ピース 1.25ton吊り）

■製品名 アールアイビーム棒天秤（ロングサイズ） 5ton-8000	■ファイル名 BE-5-8000_寸法図	■スケール 1 / 30	アールアイ株式会社 https://r-i.jp
■製品コード BE-5-8000	■概算自重 800kg	■ファイル更新日 2025.6.2	