正面図

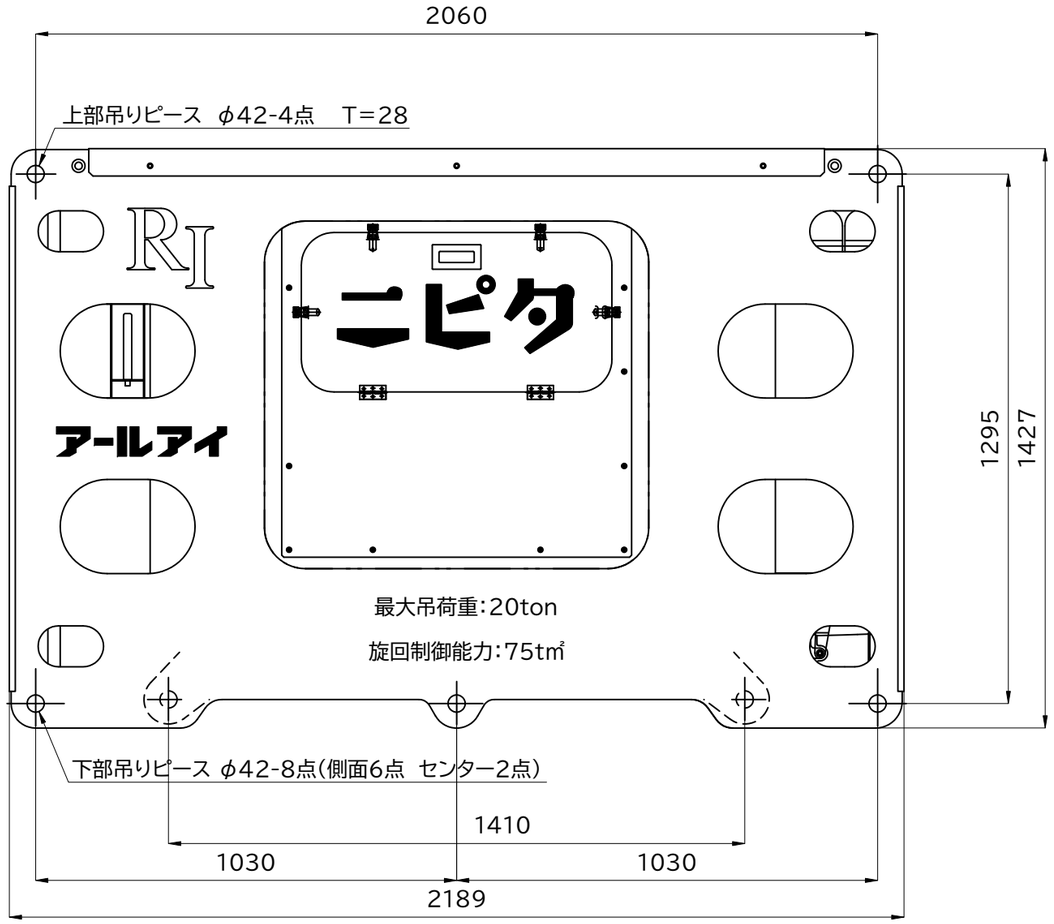

側面図

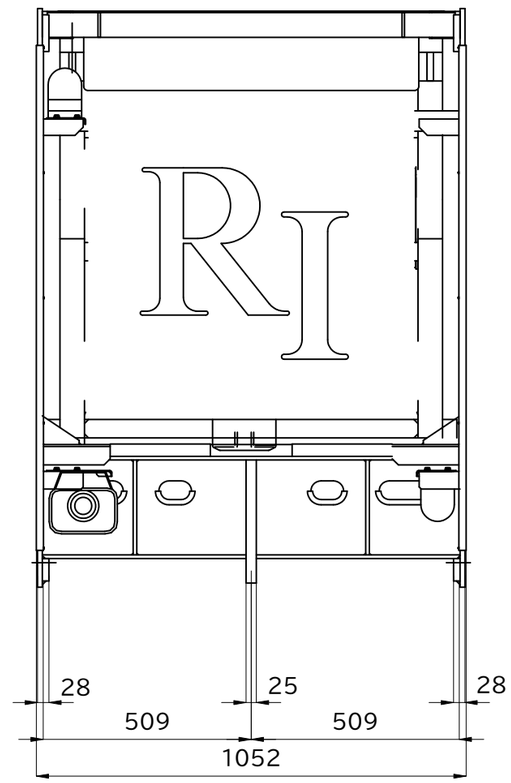

上部付属シャックル GPBB-13.5t

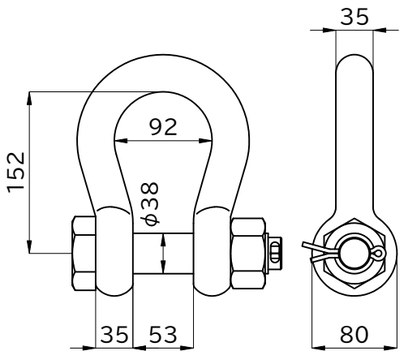

上部のシャックルは、付属しておりますが下部シャックルとワイヤは、現場にて手配の程お願い致します。

■製品名 ニピタ	■ファイル名 NPT_A_寸法図	■スケール 1 / 15	アールアイ株式会社 https://r-i.jp
■製品コード NPT	■概算自重 2500kg	■ファイル更新日 2024.2.10	