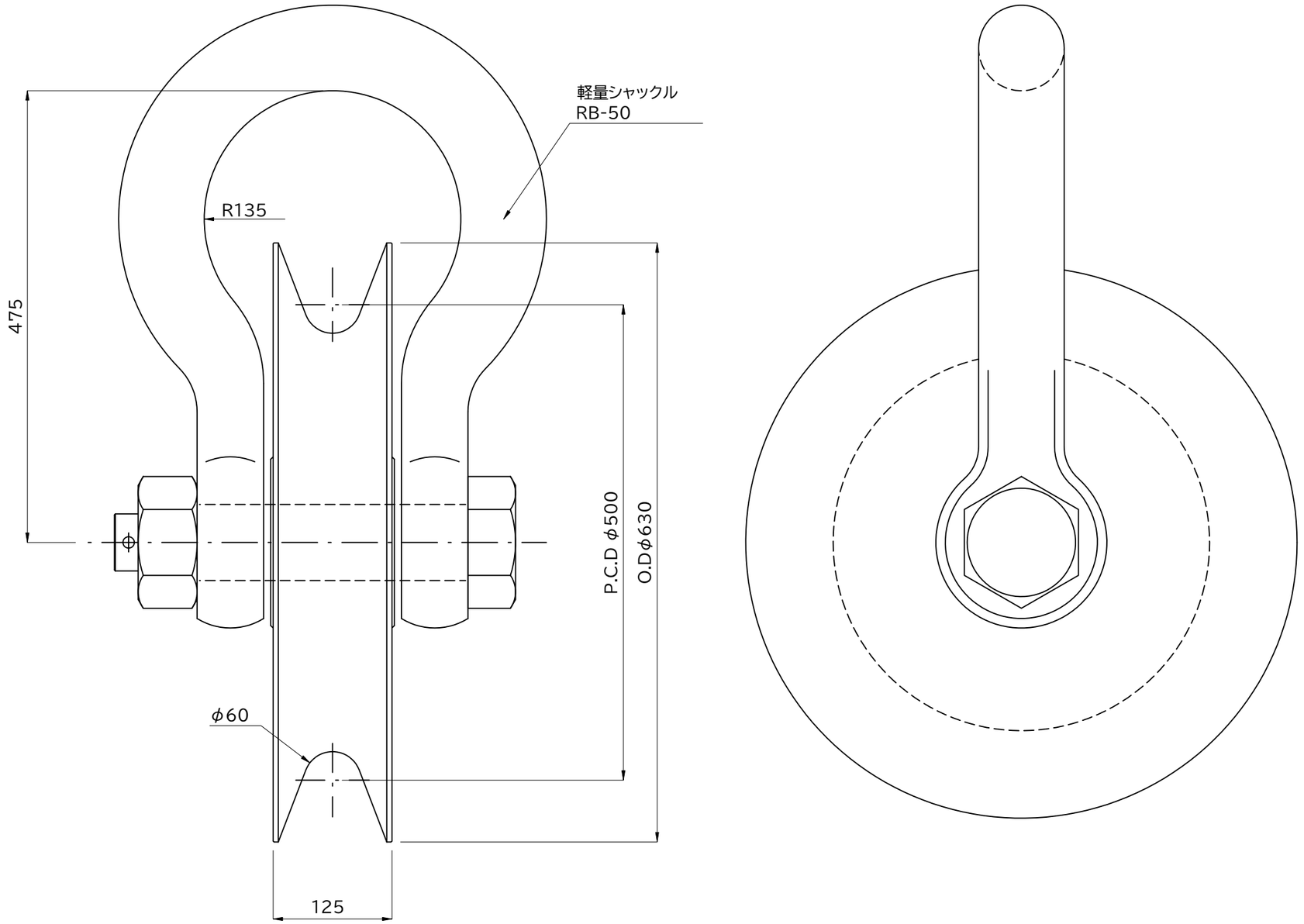

■製品名 アールアイローリング50ton	■ファイル名 RIR-50_寸法図	■スケール 1 / 5	アールアイ株式会社 https://r-i.jp
■製品コード RIR-50	■概算自重 300kg	■ファイル更新日 2023.11.25	