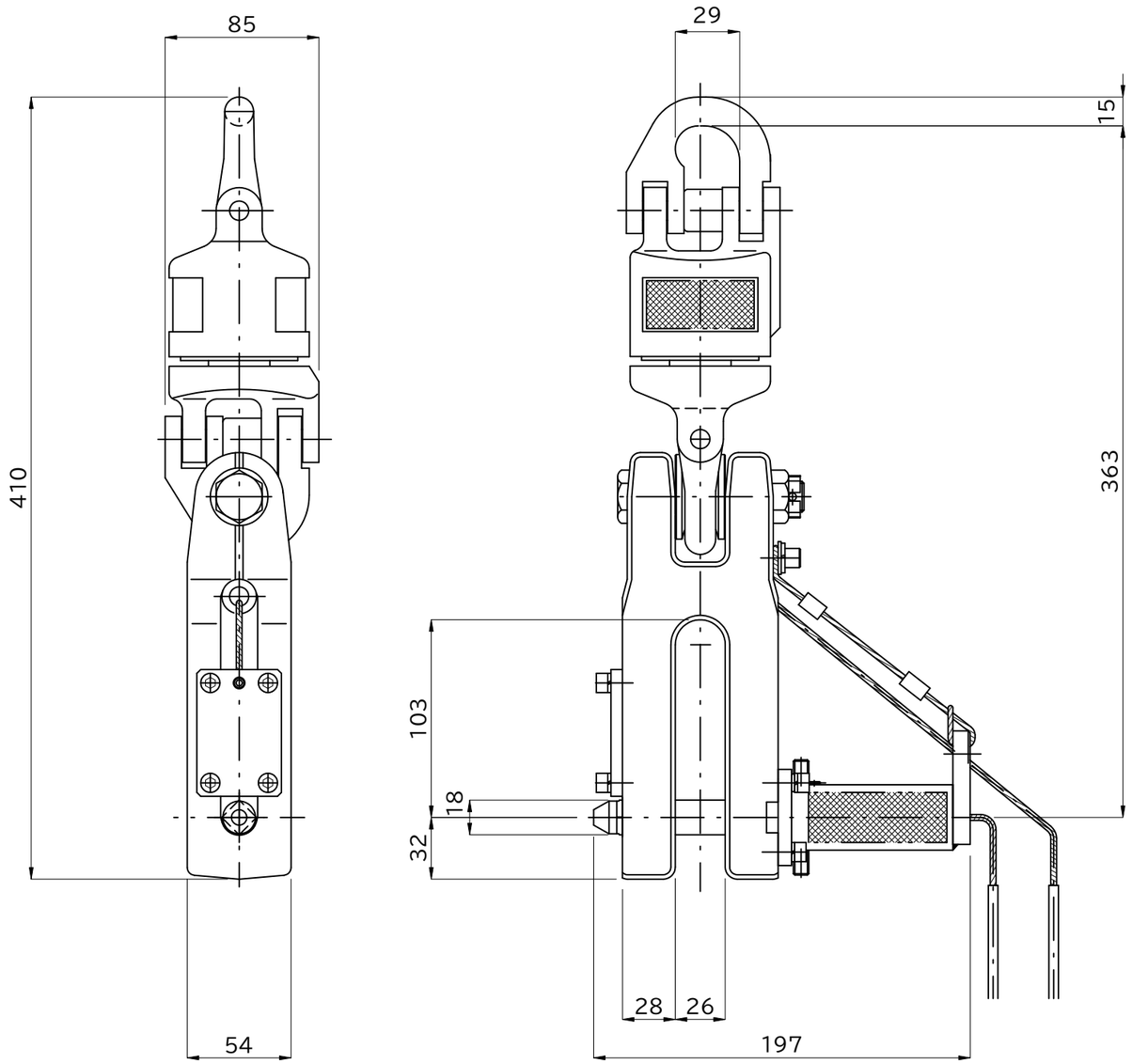

■製品名 コラムロック5ton	■ファイル名 SF-5_寸法図	■スケール 1 / 3	アールアイ株式会社 https://r-i.jp
■製品コード SF-5	■概算自重 10kg	■ファイル更新日 2023.11.25	