20ton 2点吊り

製品質量	型番	
790kg	MSA20-2	リース

図面送信用 QRコード

寸法図

■本体正面・側面

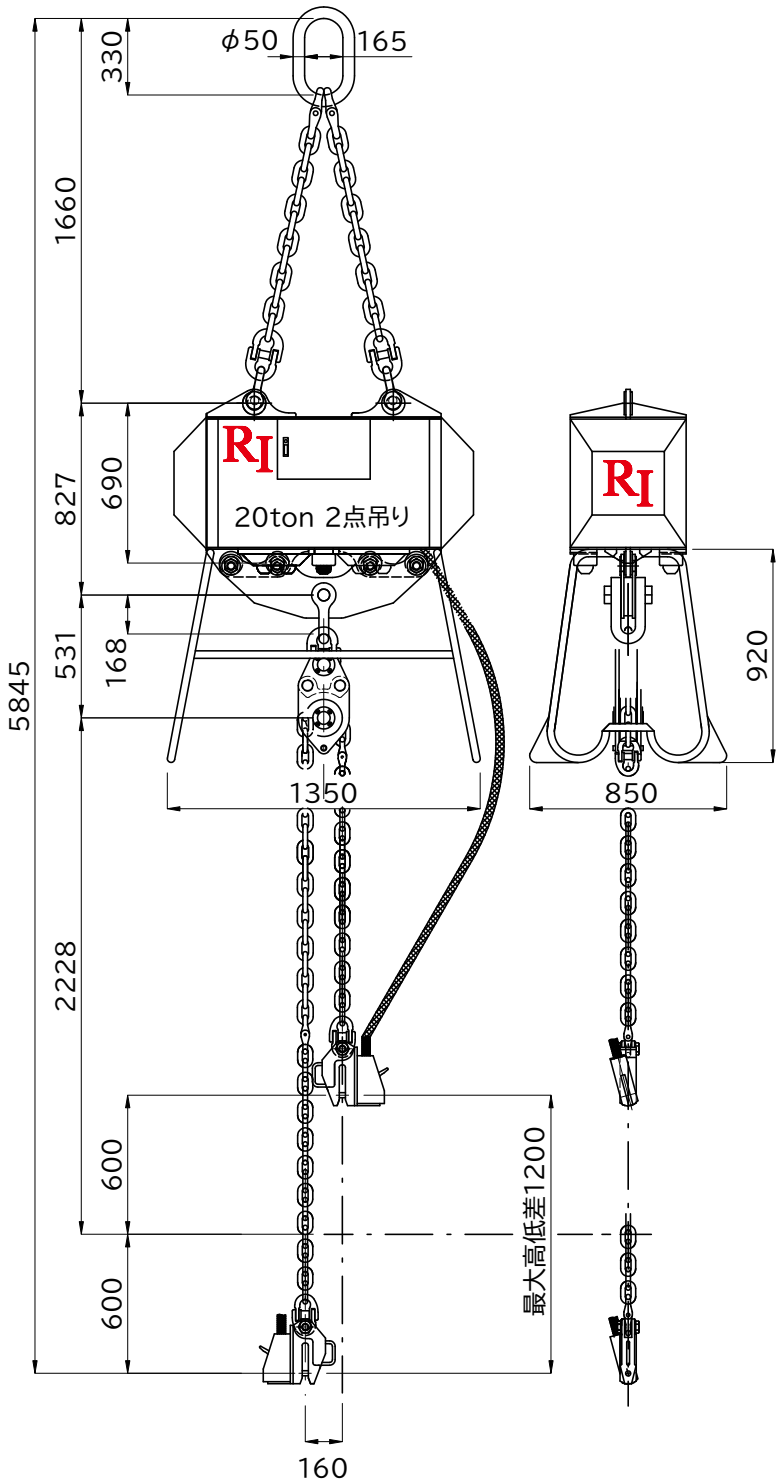

■クランプ概算寸法図

概算自重／21kg

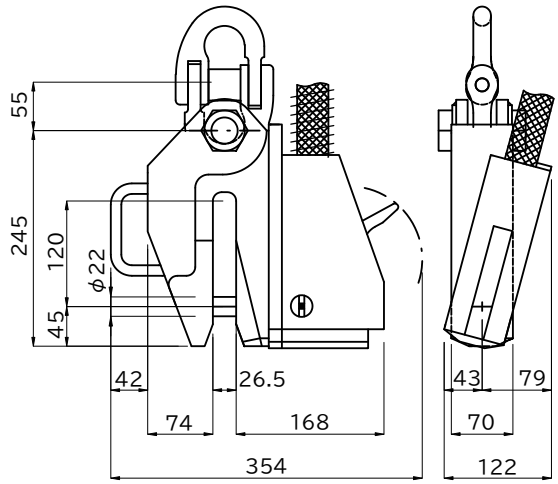

※クランプをセットする吊りピース等の寸法は、穴径はピン径＋2mm以上、板厚は開口部の－1mm以下でお考えください。
ご不明な点がございましたら何なりとお問い合わせください。

⚠ 注 意

○チェーン吊り角度は30° 以内で使用してください。
それ以上で使用すると最大吊り荷重は低下します。
○カップリングを滑車（シーブ）に当てての1点吊りの使用は出来ません。

要確認 本体リングがクレーンに入るかご確認ください。

禁止 横倒し厳禁のためフォークリフトでの移動禁止

※取扱説明書を必ず熟読し操作方法等を全て厳守してください。　※ページにあるQRコードを読み込むと各図面データを送信出来ます。
※寸法と図の形状は、現品と異なる場合があります。 また仕様・寸法・材質など変更する場合がありますので、あらかじめご了承ください。