マイティシャックルエース40ton 4点吊り

製品質量 1160kg　型番 MSA40-4

HP製品紹介 QRコード

寸法図

本体リングがクレーンに入るかご確認ください

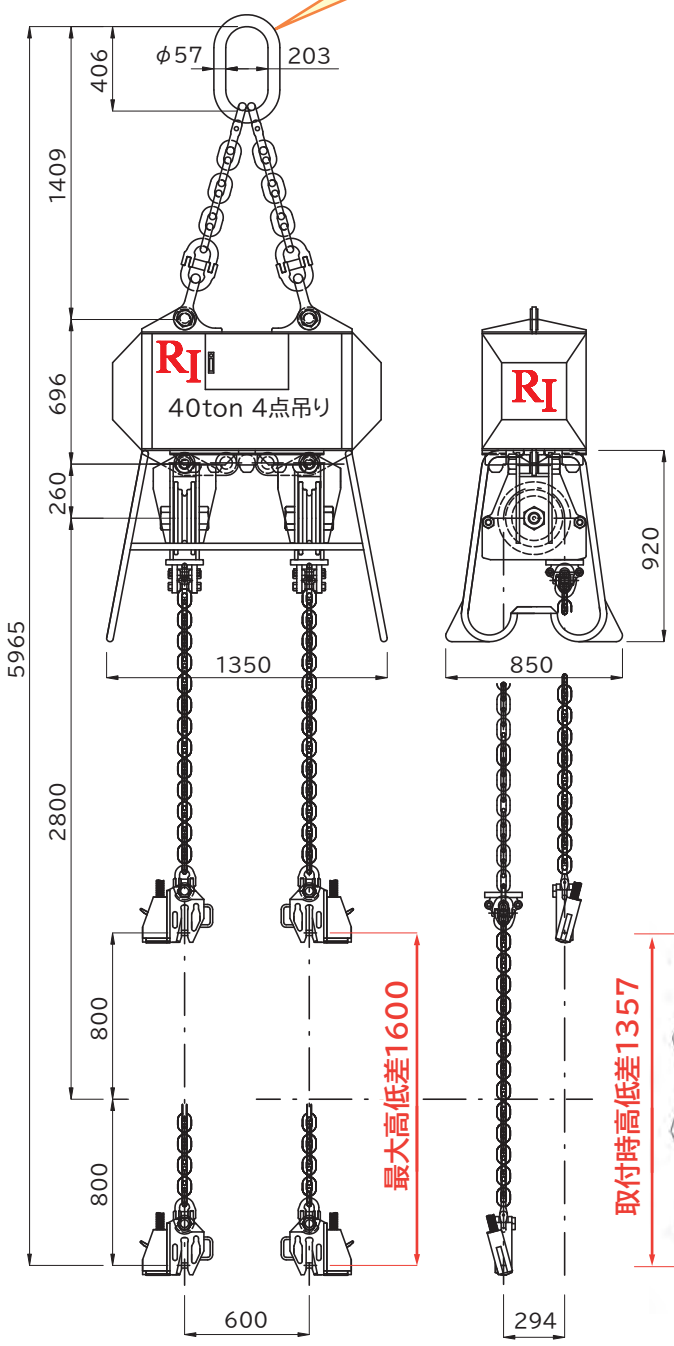

■クランプ概算寸法図　質量27kg

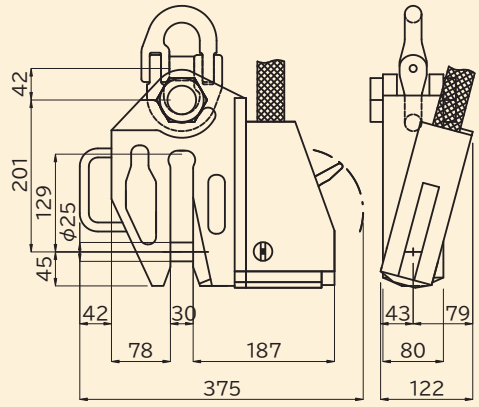

吊りピース等の寸法は、穴径ピン径+2mm以上、板厚開口部−1mm以下でお考えください

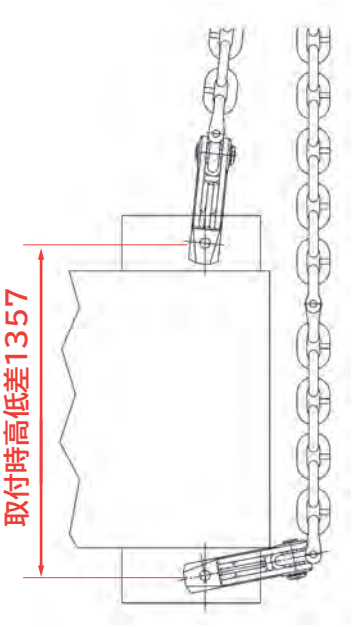

- ●横倒し厳禁、フォークリフトでの移動禁止
- ●カップリングを滑車（シーブ）に当てての1点吊りの使用は出来ません。

- ●チェーン吊り角度は15°以内で使用してください。
  それ以上で使用すると最大吊り荷重は低下します。
- ●縦吊り4点でご使用ください。