アールアイジャッキ 仕様・寸法図 126ページ ≫

≫アールアイジャッキ 使用例写真集…P.14

リース

レベル調整治具

アールアイジャッキ

HP製品紹介 QRコード

Point 1 爪がワイド幅で爪折れ軽減！

Point 2 本体部、一体構造で高強度！

Point 3 スクリューネジ1回転で 0.3mmの微調整が可能！

■ PCレベル調整に最適！

最大使用荷重・・・頭部：15ton／爪部：5ton

15mmの隙間に差し込み、数mm単位の微調整が可能！

PWジャッキ 仕様・寸法図 127ページ ≫

≫PWジャッキ 使用例写真集…P.14

リース

レベル調整治具

PWジャッキ

HP製品紹介 QRコード

Point 1 レベル調整と横押し 作業の1台2役可能！

Point 2 油圧式ポンプで ハイパワー！ 最大使用荷重15ton

アールアイ仕様

スイベルジョイント式で ホースの捻れを防止！

差し込みストッパーで レベル調整時のズレ防止！

■ わずかな隙間で持ち上げ可能！

6～34mmの隙間で持ち上げ可能

上プレートを被せて使用します。
複動シリンダなので下降時の
微調整が可能。

■ 横押し作業でも床面や荷を傷付けない！

上プレートを跳ね上げクサビを直に差し込みます。バール作業などと異なり、床面・荷を傷つけることなく横押し作業が可能です。反力受けが不要なので横押し作業の能率が上がります。複動シリンダなので微調整が可能。

寸法と図の形状は、現品と異なる場合があります。 また仕様・寸法・材質など変更する場合がありますので、あらかじめご了承ください。

PC柱調整治具

アールアイジャッキ

HP製品紹介 QRコード

リース	型番：RIJ

製品仕様

最大使用荷重	頭部15ton／爪部5ton
爪部高さ	14mm
最大ストローク	13mm
スクリュー1回転の昇降距離	0.3mm
必要工具	ラチェットレンチ(21mm)

注意事項

- ●操作は手動で行ってください。
- ●取扱説明書を必ず熟読し操作方法等を全て厳守してください。
- ●使用荷重の許容範囲内で使用してください。

- ●本体の頭部または爪部に負荷を斜めにかけないでください。
- ●平坦な場所に設置し、揚重対象物にかける負荷の方向が頭部または爪部上面に対して全面垂直に作用するようにして本体を倒さないでください。
- ●本体部底面（基台）の全面が接地できない場所では使用しないでください。
- ●電動工具は使用しないでください。

アールアイジャッキ

製品質量 8kg　型番 RIJ

寸法図

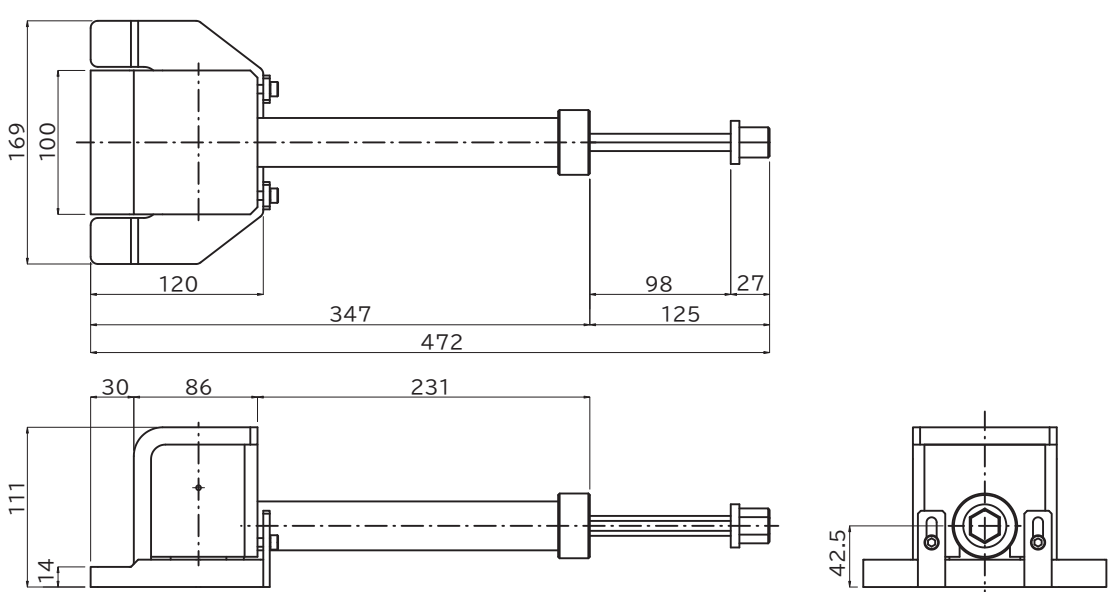

寸法と図の形状は、現品と異なる場合があります。 また仕様・寸法・材質など変更する場合がありますので、あらかじめご了承ください。