≫アールアイローリング 使用例写真集…P.15

リース／販売

ワイヤ用エコライザーシーブ(滑車)

アールアイローリング

HP製品紹介 QRコード

Point ❶ 長尺物の均等吊りに最適！

Point ❷ 最大使用荷重50ton 重量物にも対応！

Point ❸ シーブピッチ円の直径は、ワイヤ径の10倍を確保！

RIR-10t　RIR-20t　RIR-50t

均等吊り

吊り用滑車でワイヤを調整し、
すべての吊り位置が均等に吊り上げ可能

長尺吊り

トラスや長梁など、天秤では対応
しきれない長尺物も対応可能！

＼こんな使い方も！／

建て起こし作業にも最適！

作業に合わせてご提案！
アールアイ製品と組み合わせて
ご使用いただけます

寸法と図の形状は、現品と異なる場合があります。 また仕様・寸法・材質など変更する場合がありますので、あらかじめご了承ください。

エコライザー

アールアイローリング

HP製品紹介 QRコード

リース／販売　型番：RIR

ラインナップ

製品名	型番
アールアイローリング10ton	RIR-10
アールアイローリング20ton	RIR-20
アールアイローリング50ton	RIR-50

注意事項

- ワイヤや荷の動きにご注意ください。
- ワイヤは別途販売となります。
- 上部シャックルは付属しております。滅失にご注意ください。

ワイヤの折り曲げによる強度低下率

(%)

ロープの構成 ＼ D／d	1	5	10
6×24%	50	30	25
6×37%	45	22	10
IWRC 6×Fi(29)%	45	25	15

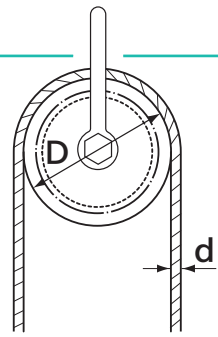

アールアイローリングのシーブピッチ円の直径は、ワイヤ径の10倍を確保しております。
ワイヤ(d)の折り曲げ応力はシーブ(D)が小さいほど強度は低下します。

10ton

製品質量 28kg（シャックル含む）　型番 RIR-10

HP製品紹介 QRコード

寸法図

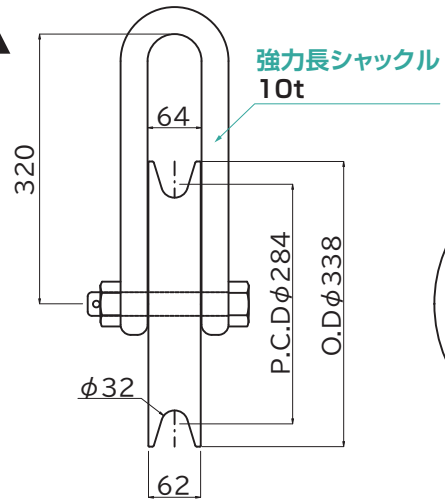

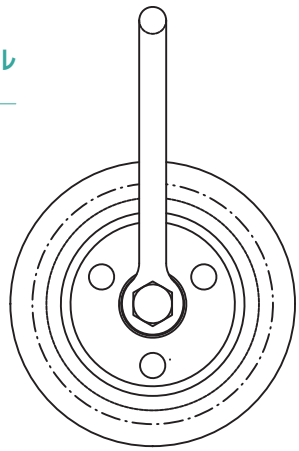

ワイヤJIS 6×37%
を推奨します

寸法と図の形状は、現品と異なる場合があります。 また仕様・寸法・材質など変更する場合がありますので、あらかじめご了承ください。

20ton

製品質量 75kg（シャックル含む）　型番 RIR-20

HP製品紹介 QRコード

寸法図

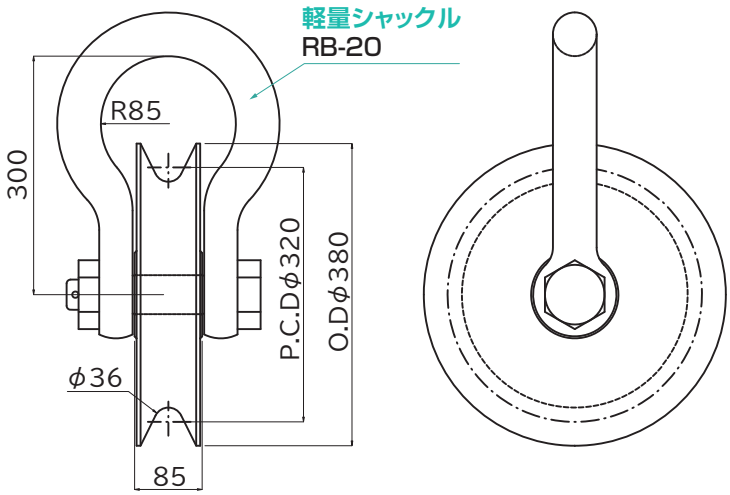

ワイヤJIS 6×37%、IWRCを推奨します

※17ton吊り以上はIWRCを選定してください。

50ton

製品質量 300kg（シャックル含む）　型番 RIR-50

HP製品紹介 QRコード

寸法図

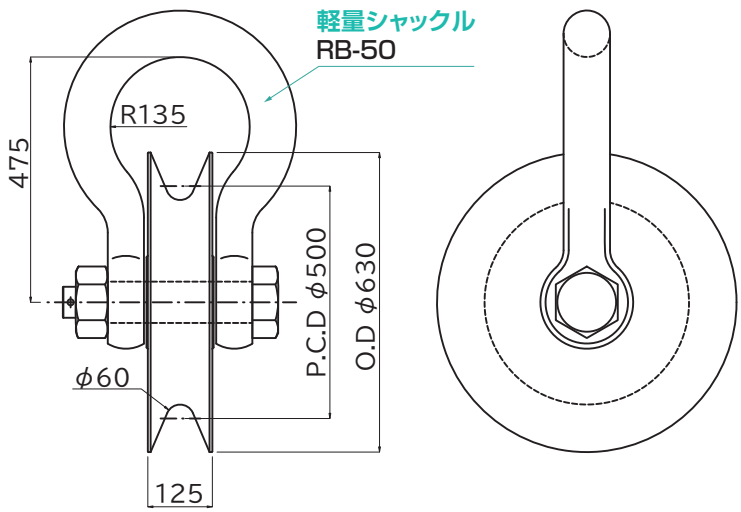

ワイヤJIS 6×37%、IWRCを推奨します

※50ton吊りはIWRCを選定してください。

- ●ワイヤや荷の動きにご注意ください。
- ●ワイヤは別途販売となります。
- ●上部シャックルは付属しております。滅失にご注意ください。